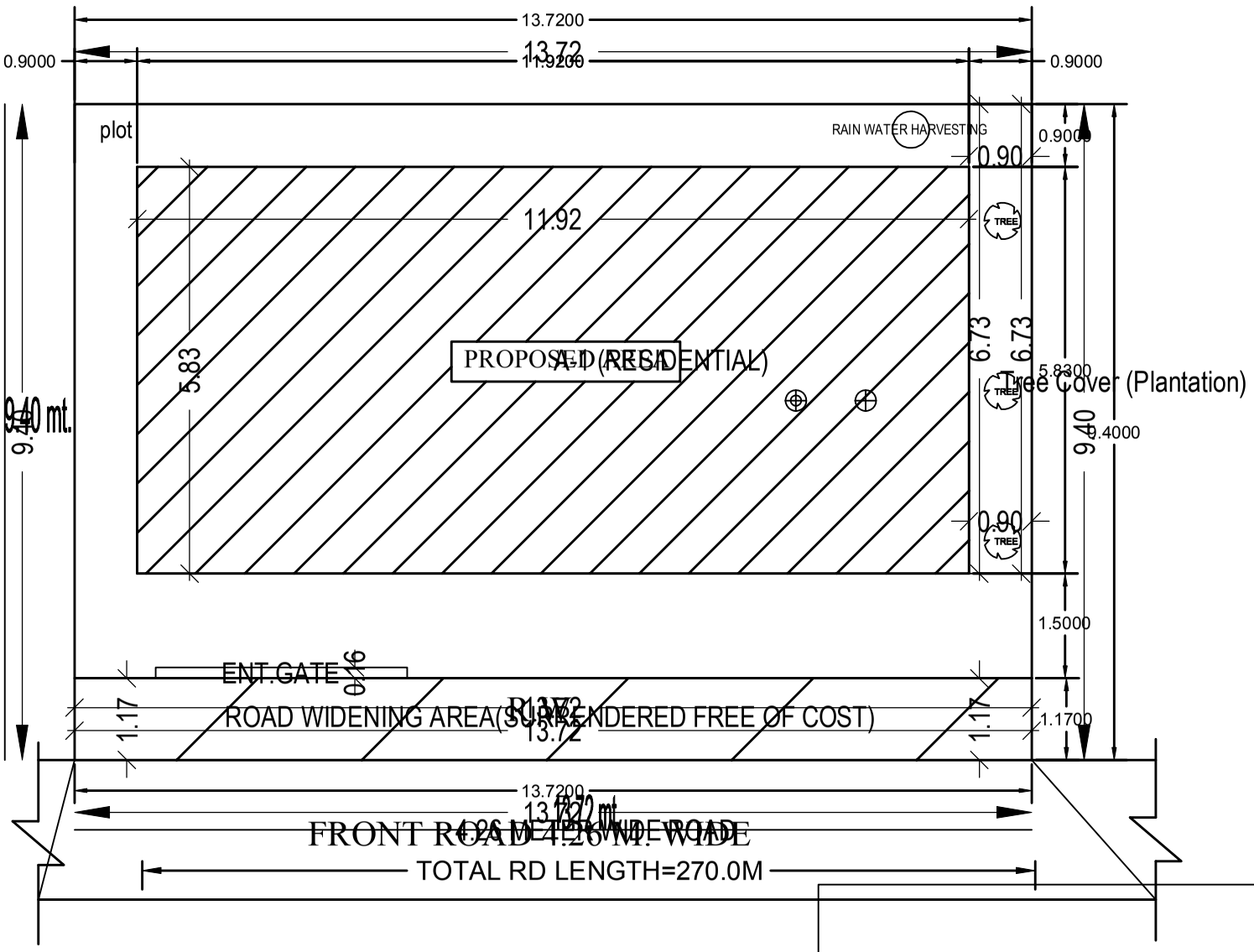

SITE - PLAN

SCALE 1:100

SITE PLAN

N